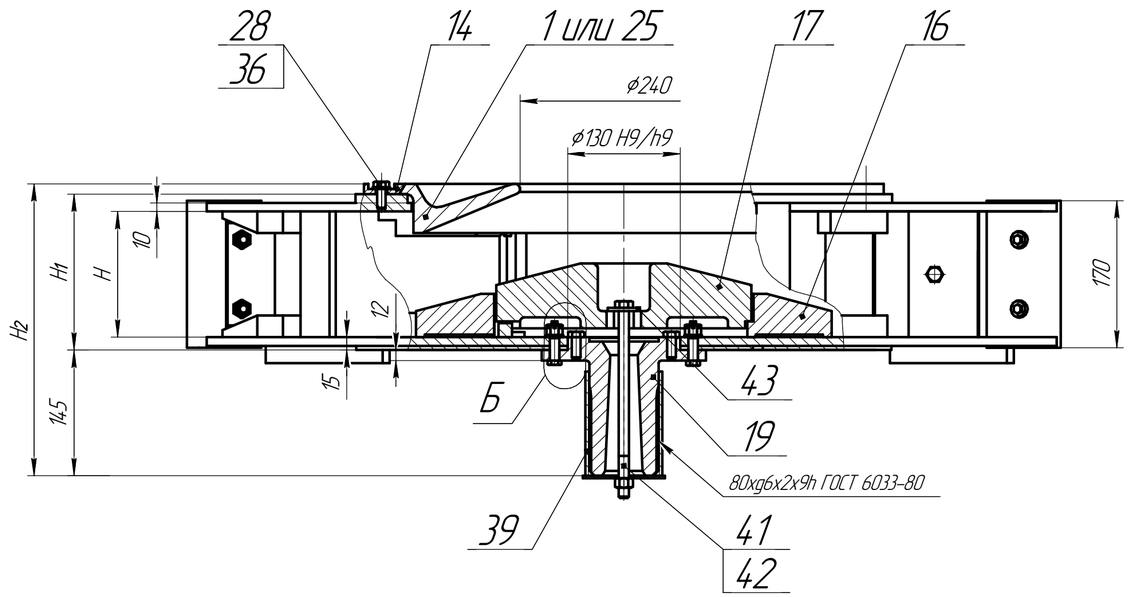

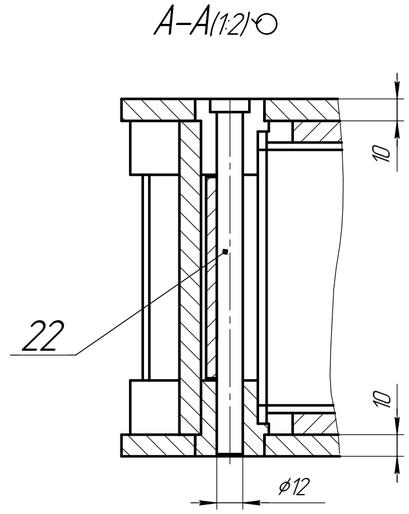

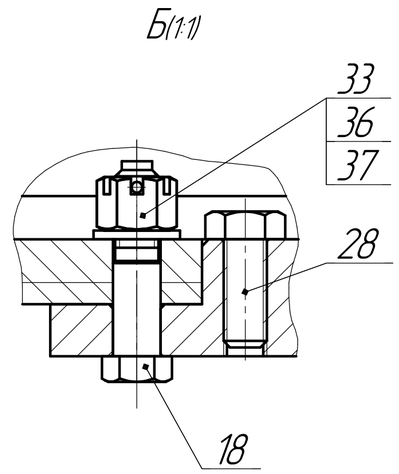

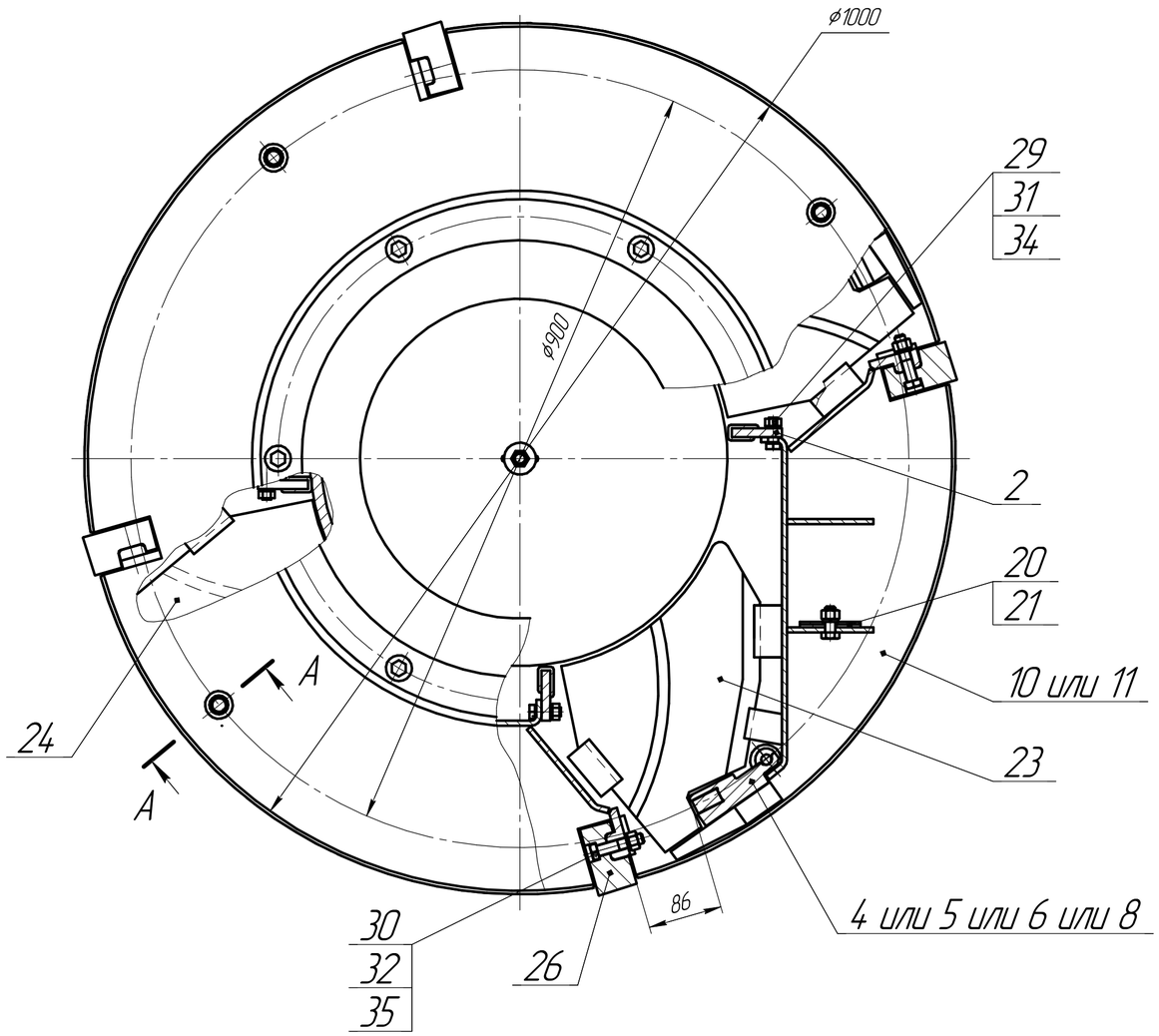

Обозначение	H, мм	H1, мм	H2, мм	Масса, кг
У4.1.0.14.00.000	145	180	337	378
-01	140	175	332	376

1. Размеры для справок.
2. Разница по массе между между билами поз. 26 и одинаковыми подкладными листами поз. 23 и 24- не более 30 г. При разнице по массе более 30 г произвести статическую балансировку ускорителя путем подбора дет. поз. 20, 21. Допустимый дисбаланс - 0,08 кг м.
3. При установке ускорителя в мельницу дет. поз. 39, 41, 42 и 43 снять.

Изм.	Лист	№ докум.	Подп.	Дата	У4.1.0.14.00.000СБ			
Разраб.		Горбацевич		24.02.2021	Ускоритель Сборочный чертеж	Лит.	Масса см. табл.	Масштаб 1:5
Пров.		Бороха		24.02.2021		Лист	Листов 1	
Т.контр.		Рослов				НПО Центр		
Н.контр.		Бороха		24.02.2021				
Н.контр.								
Утв.		Бороха		24.02.2021				

Перв. примен. | Справ. № | Подп. и дата | Инв. № дубл. | Взам. инв. № | Подп. и дата | Инв. № подл.

Копировал | Формат А2